安规陶瓷电容器-CY 系列(X1-760VAC/Y1-500VAC)

特点

■电容器容量范围从 100pF 到 10000pF。

■工作温度： -40℃～125℃

■储存温度：15℃~35℃

■抑制电源电磁干扰用电容器具有高介电系数的陶瓷介质和阻燃的环氧树脂封装。

用途

■适用于电子设备的电源电路噪音压制电路中，也可用于天线耦合跨接和旁路电路中。

安规认证

国家	认证标志	标准号	证书号	容量范围	额定电压
美国 加拿大		UL60384-14	E208107	100～10000pF	X1: 760VAC、500VAC、 440VAC、400VAC Y1: 500VAC、400VAC、 250VAC
德国		En 60384-14:2013	40056133	100～10000pF	
欧盟		En 60384-14:2013	40056133	100～10000pF	
中国		IEC60384-14:2013 +AMD1:2016	CQC23001374885	100～10000pF	

料号编码原则

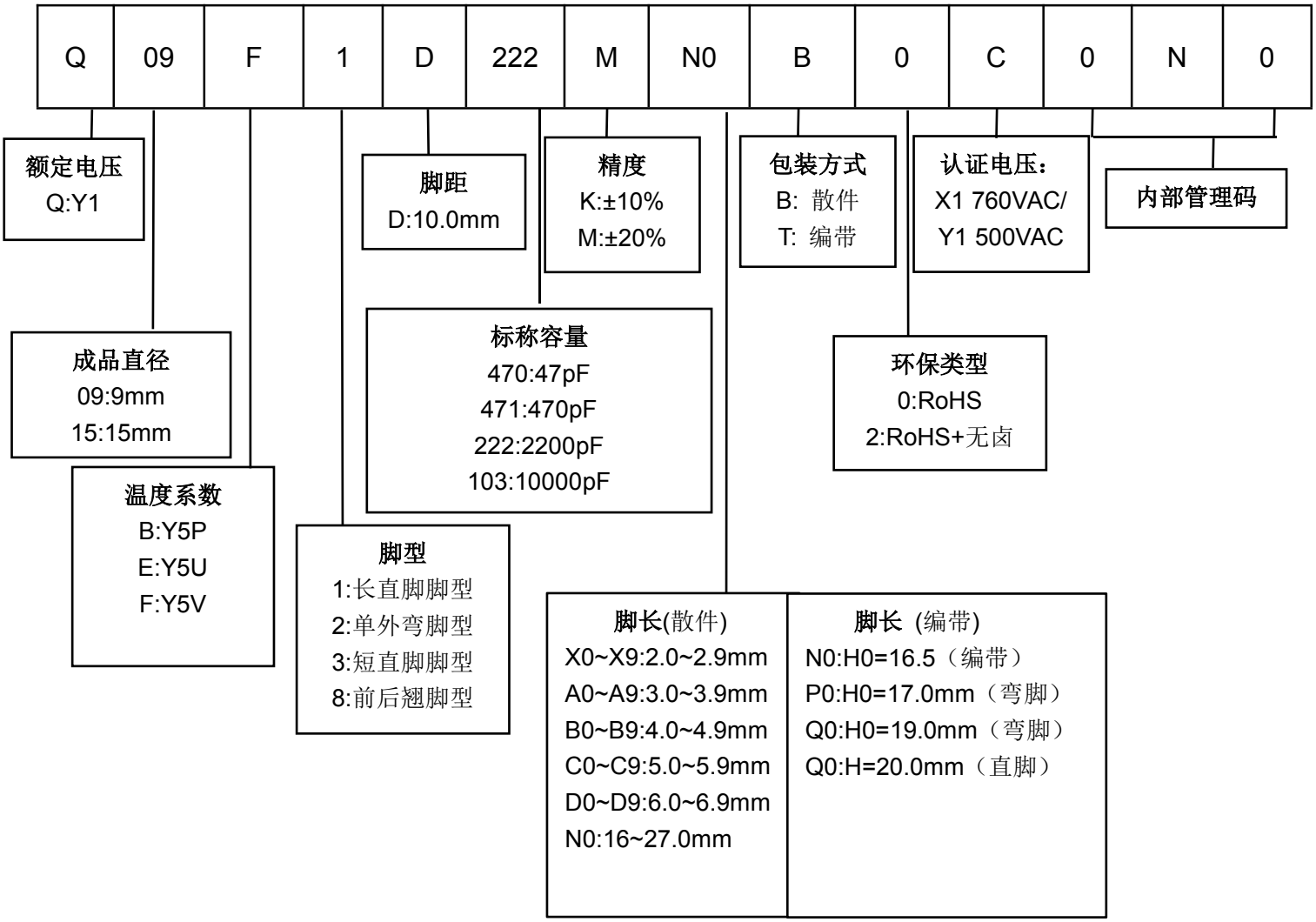

技术要求

电容量 (C) 和介质损耗测试条件	25℃、1KHz、1Vrms
介质损耗	≤2.5%
额定电压	500VAC
耐电压	4000VAC
绝缘电阻	IR≥10000MΩ
材质	Y5P、Y5U、Y5V

外观尺寸 (mm) 和安规认证

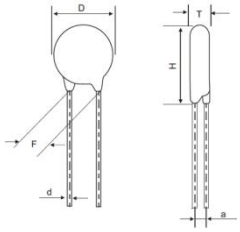

规格	尺寸 (mm)				安规认证			
	D Max.	T Max.	F±0.5	d±0.05	CQC	VDE	UL/cUL	ENEC
Y1-Y5P-101K	7.0	4.5	10.0	0.6	√	√	√	√
Y1-Y5P-151K	7.0	5.5	10.0	0.6	√	√	√	√
Y1-Y5P-221K	7.0	5.5	10.0	0.6	√	√	√	√
Y1-Y5P-331K	8.0	5.5	10.0	0.6	√	√	√	√
Y1-Y5P-391K	9.0	5.5	10.0	0.65	√	√	√	√
Y1-Y5P-471K	9.0	5.5	10.0	0.65	√	√	√	√
Y1-Y5P-561K	10.0	5.5	10.0	0.65	√	√	√	√
Y1-Y5P-681K	10.0	5.5	10.0	0.65	√	√	√	√
Y1-Y5P-821K	11.0	5.5	10.0	0.65	√	√	√	√
Y1-Y5P-102K	12.0	6.0	10.0	0.65	√	√	√	√
Y1-Y5P-152K	15.5	6.0	10.0	0.65	√	√	√	√
Y1-Y5P-222K	17.5	6.0	10.0	0.65	√	√	√	√
Y1-Y5U-331K	7.0	5.5	10.0	0.6	√	√	√	√
Y1-Y5U-391K	7.0	5.5	10.0	0.6	√	√	√	√
Y1-Y5U-471K	7.0	5.5	10.0	0.6	√	√	√	√
Y1-Y5U-561K	8.0	5.5	10.0	0.6	√	√	√	√
Y1-Y5U-681K	8.0	5.5	10.0	0.6	√	√	√	√
Y1-Y5U-821K	8.0	5.5	10.0	0.6	√	√	√	√
Y1-Y5U-102M	8.0	5.5	10.0	0.6	√	√	√	√
Y1-Y5U-152M	10.0	5.5	10.0	0.65	√	√	√	√
Y1-Y5U-222M	11.0	5.5	10.0	0.65	√	√	√	√
Y1-Y5U-332M	13.5	6.0	10.0	0.65	√	√	√	√
Y1-Y5U-392M	15.5	6.0	10.0	0.65	√	√	√	√
Y1-Y5U-472M	14.5	5.0	10.0	0.65	√	√	√	√
Y1-Y5U-562M	16.5	5.5	10.0	0.65	√	√	√	√
Y1-Y5U-682M	17.5	5.5	10.0	0.65	√	√	√	√
Y1-Y5U-822M	18.5	5.5	10.0	0.65	√	√	√	√
Y1-Y5U-103M	20.5	5.5	10.0	0.65	√	√	√	√
Y1-Y5V-102M	7.0	5.5	10.0	0.6	√	√	√	√
Y1-Y5V-152M	8.0	5.5	10.0	0.6	√	√	√	√
Y1-Y5V-222M	9.0	5.5	10.0	0.65	√	√	√	√
Y1-Y5V-332M	11.5	6.0	10.0	0.65	√	√	√	√
Y1-Y5V-472M	12.5	6.0	10.0	0.65	√	√	√	√
Y1-Y5V-562M	13.5	6.0	10.0	0.65	√	√	√	√
Y1-Y5V-682M	15.5	6.0	10.0	0.65	√	√	√	√
Y1-Y5V-822M	16.5	6.0	10.0	0.65	√	√	√	√
Y1-Y5V-103M	15.5	5.5	10.0	0.65	√	√	√	√

脚型、脚长说明

脚型	图示	脚长 L (mm)	包封脚脚长 C (mm)	高度 H (mm)
长直脚脚型	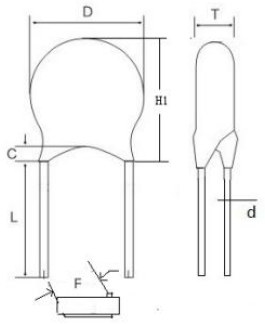	16.0 min	C≤2.5 (成品直径≤10） C≤3.0 (成品直径＞10)	/
短直脚脚型	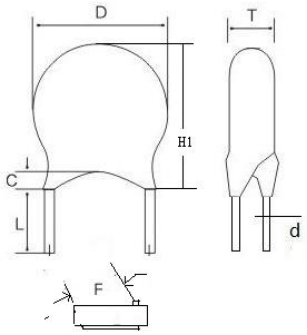	2.5≤L＜6.0：±0.5 6.0≤L≤10： ±1.0	C≤2.5 (成品直径≤10） C≤3.0 (成品直径＞10)	/
单外弯脚型	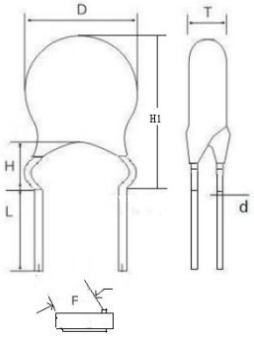	2.5≤L＜6.0：±0.5 6.0≤L≤10： ±1.0	包封脚不超过弯点	5.0 Max
前后翘脚型	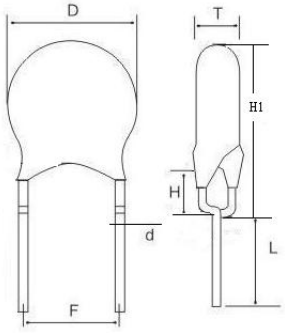	2.5≤L＜6.0：±0.5 6.0≤L≤10： ±1.0	包封脚不超过弯点	4.0 Max

编带尺寸 (mm)

图示	代码	P=10.0	
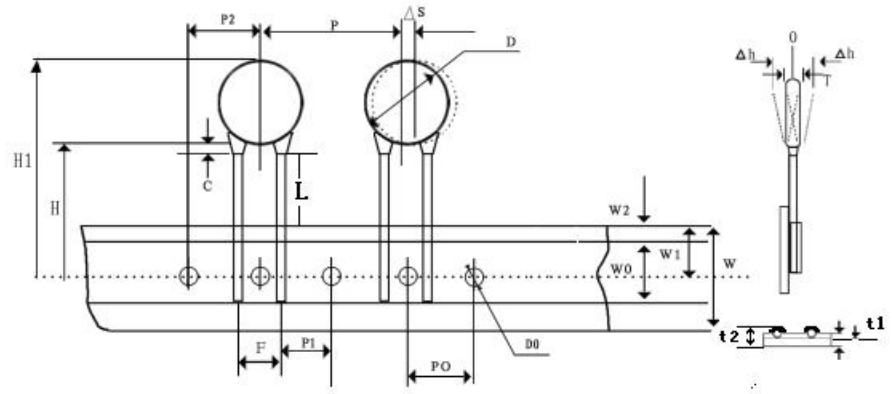 直脚脚型	Po	12.7±0.3	
	P	25.4±1.0	
	P1	7.7±0.7	
	P2	12.7±1.3	
	F	10.0±0.5	
	Δh	0±2.0	
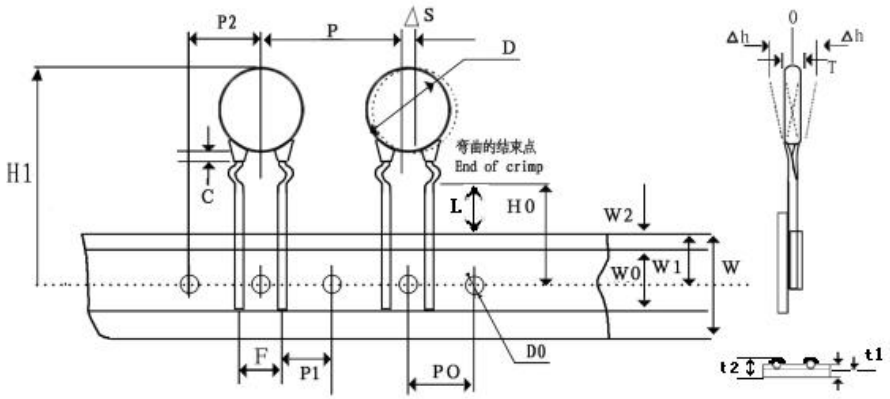 单外弯脚型	W	18.0 +1.5/-1.0	
	Wo	10.5 Max	
	W1	9.0+0.75/-0.5	
	W2	3.0 Max	
	Do	4.0±0.2	
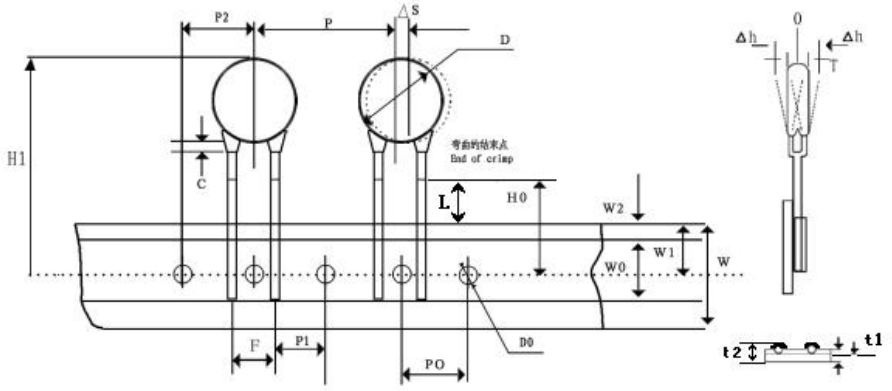 前后翘脚型	H（直脚脚型）	20+1.5/-1.0	
	Ho（弯脚脚型）	16.5&17.0&19.0 +1.5/-1.0	
	L	直脚脚型	弯脚脚型
		11.0 Max	9.0 Max
	t1	0.5±0.2	
	t2	1.7 Max	

焊接条件：

波峰焊曲线

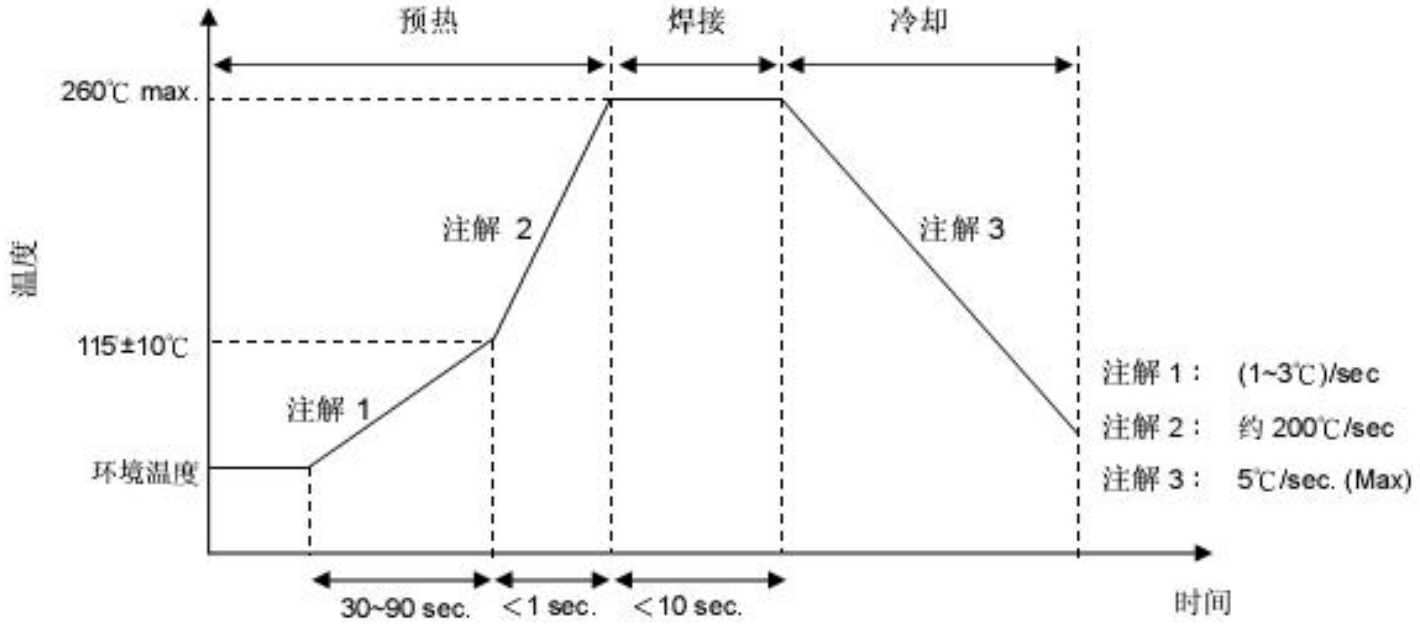

烙铁重工焊接条件

项目	条件
烙铁头部温度	350℃(max.)
焊接时间	3 sec(max.)
焊接位置与涂装层距离	2 mm(min.)